Decco / Illusion

Zestaw prysznicowy natynkowy termostatyczny
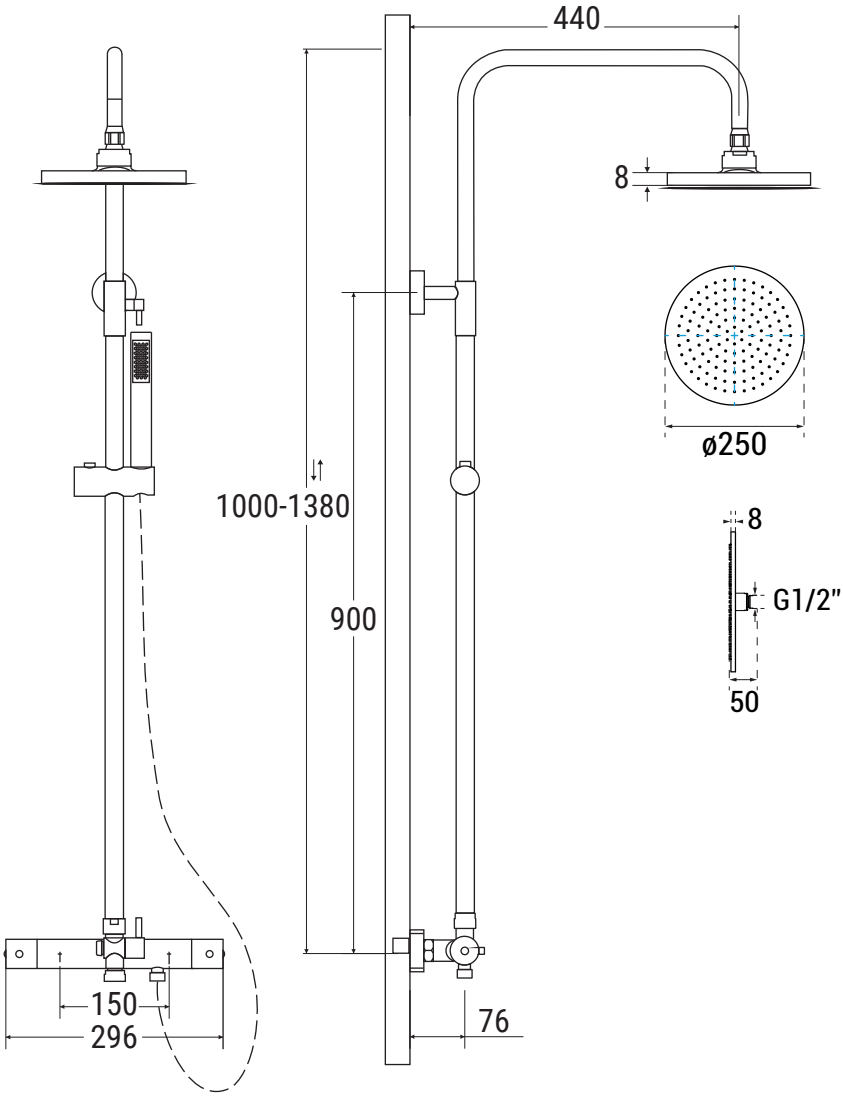
Thermostatic shower set